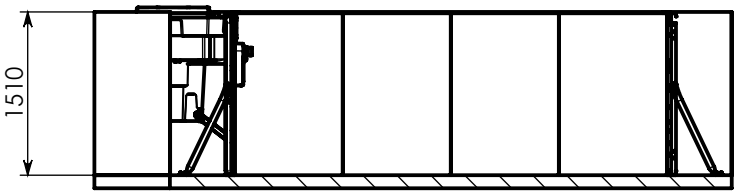

COUPE A-A

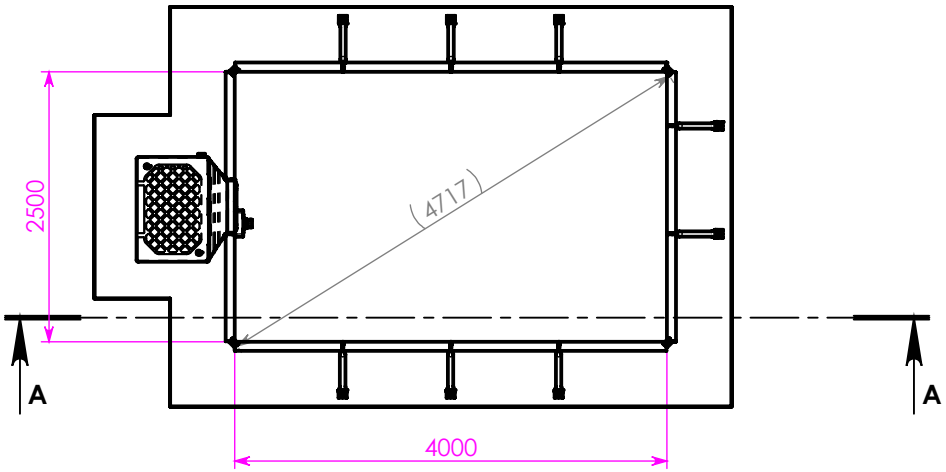

BON POUR EXECUTION

date:

signature:

Distributeur: AQUADISCOUNT
Ref Client: M & Mme 2023-48
N° Commande: 2023-48

Date: 17/04/2023
Révision: A

Echelle: 1:70

MARINE FOND PLAT
MFP H150 - 2,5 x 4 BLOC ECHELLE
0

Montage et Implantation

ABRIS ET FILTRATIONS MODERNES
ZA les Artigons, rue Chambrelent
33160 Saint Medard en Jalles
Tél. : 05 57 54 28 00 - accueil@piscines-fbe.com

Ce plan est la propriété de la société AFM et ne peut être diffusé ou communiqué sans son autorisation écrite

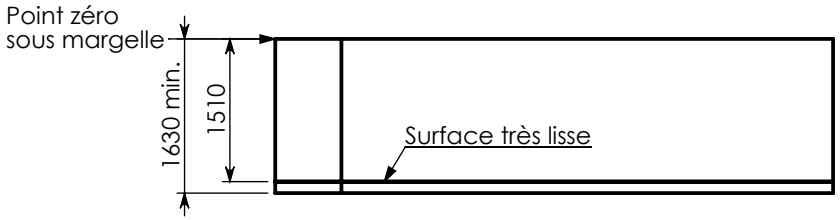

Radier de 120mm minimum en béton armé
ou fibré, dosé 350kg de ciment par m3

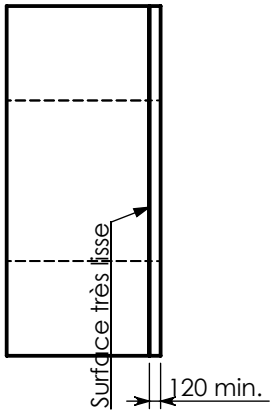

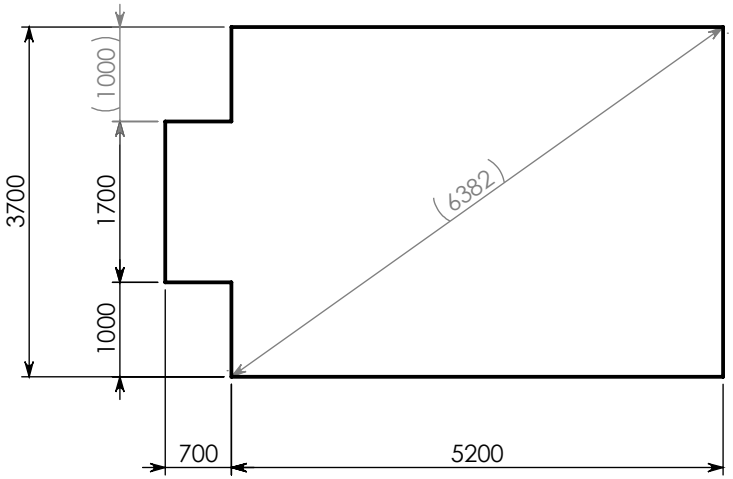

BON POUR EXECUTION date: signature:	**Volume de terre:** 33.3 m3 **Volume de béton:** 2.5 m3	**Distributeur:** AQUADISCOUNT **Ref Client:** M & Mme 2023-48 **N° Commande:** 2023-48 **Date:** 17/04/2023 **Révision:** A	**Echelle: 1:80**	**MARINE FOND PLAT** MFP H150 - 2,5 x 4 BLOC ECHELLE 0 **Terrassement**

ABRIS ET FILTRATIONS MODERNES
ZA les Artigons, rue Chambrelent
33160 Saint Medard en Jalles
Tél. : 05 57 54 28 00 - accueil@piscines-fbe.com

Ce plan est la propriété de la société AFM et ne peut être diffusé ou communiqué sans son autorisation écrite